NANIWA OIL CLEANER

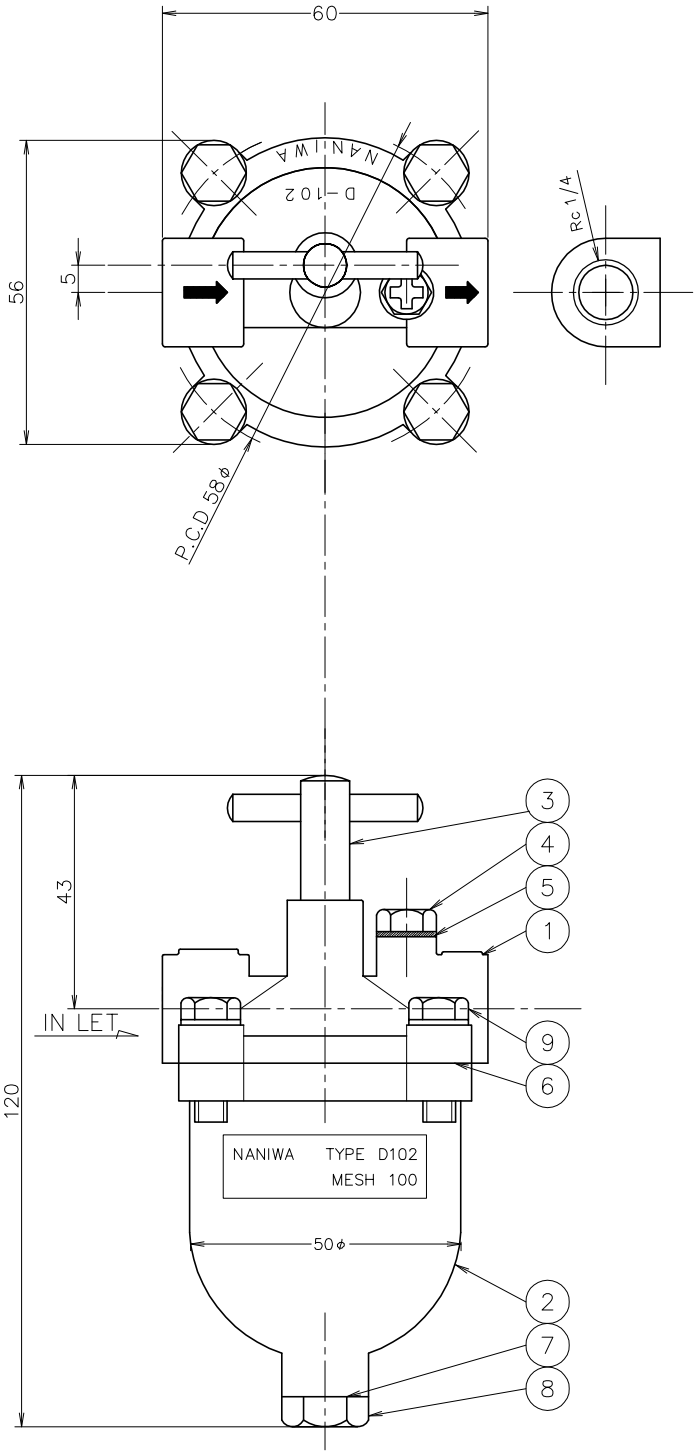

T式自動油濾過器	接続口径	Rc 1/4	
	表面加工	普通公差 ±0.25	
型式 D-102	品名	標準型濾器	
	水圧検査	0.6MPa	材質 D.C
	相当(旧 6 kgf/cm²)		形状 400g
	図部番号	1AD-1025-HP	重量
年月日	尺度 1:1	写図	
	製図		
	設計		
	調査		

株式会社 システム機材

濾過目的油		
濾過間隙	100	MESH
常用温度		℃
粘度		cSt
常用圧力	MPa	旧 kgf/cm²
器内圧力損失	MPa	旧 kgf/cm²
口径断面積	[A] 0.5	cm²
全濾過面積	[B] 5.4	cm²
比 B/A	10.8	倍
有効濾過量		ℓ/h

ハンドルを1日1回以上廻して

清掃して下さい

符号	部品名	材質	数	記事
9	セットボルト	S25C	4	M6
8	ドレンプラグ	C3604	1	G1/8
7	ドレン O.リング	NBR	1	JIS P-10
6	カバー O.リング	NBR	1	S-45
5	エアーパッキン	JOINT SHEET	1	T/# 1995
4	エアープラグ	S25C	1	M6
3	ハンドル共メインシャフト	C3604	1	
2	オイルタンク	Z.DC	1	
1	クリーナーカバー	Z.DC	1	